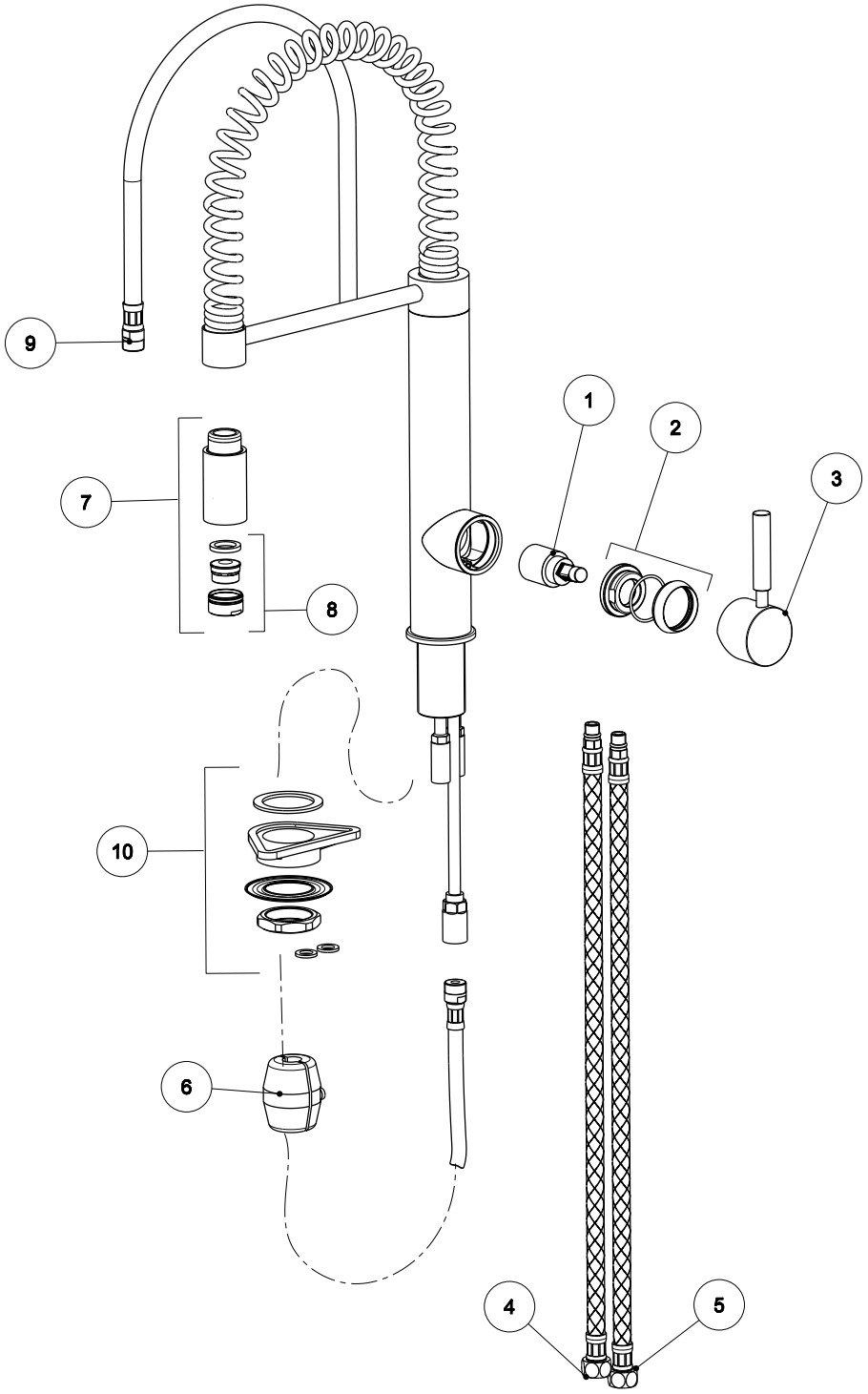

N°	COD. ARTICOLO	DESCRIZIONE	QUANTITA'
10	R0061	Ricambio kit di fissaggio cucina	1
9	R0387031	Ricambio inox attachi M15x1 girev_ - M15x1 direv L200cm_ACS	1
8	01108	Aeratore M24x1	1
7	29051	Ricambio doccetta singolo getto per cucina semindustriale "OXYGENE HT"	1
6	r0335031	Contrappeso in piombo Ø10 da gr.500	1
5	01101	Ricambio flex di alimentazione M10x1calotta G3/8"F L470mm Blu	1
4	28994	Ricambio flex di alimentazione M10x1calotta G3/8"F L470mm Rosso	1
3	28723	Ricambio maniglia completa Ø42	1
2	R0702	Ricambio ghiera di serraggio M37x1 per cartuccia Ø25	1
1	01354	Ricambio cartuccia miscelatrice Ø25	1

OXYGENE HI-TECH Art. 29801

Mix monoc. cucina docc estraibile singolo getto semindustriale "OXYGENE HI-TECH"

Gessi S.p.A. Fraz. Vintebbio, via Marconi 27/A, 13037 Serravalle Sesia (Vercelli) Italy Tel. 0039 0163 451711 Fax 0039 0163 459273 www.gessi.it e-mail: gessi@essi.it
settembre 2005 copyright © GESSI S.p.A.