P *Item*	CODICE *Code*	DESCRIZIONE *Designation*
1	ZSAL106..	Rampa completa cm.73 d.20.5 MAIORCA con supporti reg. ABS
2	ZSAL173..	Scorrevole x saliscendi STICK NEW/MAJORCA/PREST.cromo
3	ZFLO001..	Flessibile 1500mm doppia aggraffatura e calotta conica
4	ZDOC070..	Doccia MAJORCA

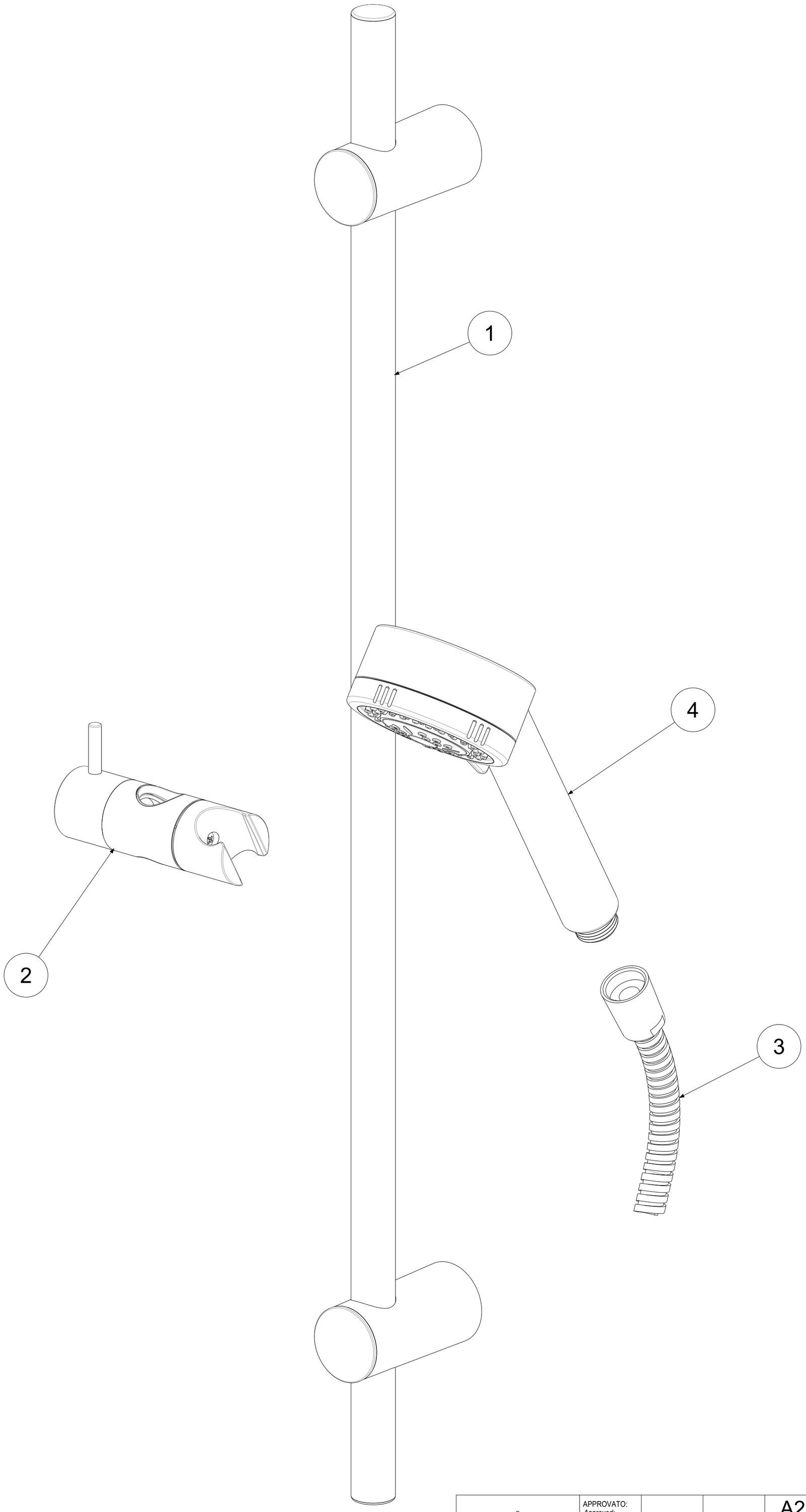

APPROVATO: *Approved:*			A2	SCALA *Scale*	1:1,429	MATERIALE *Material*	VARI
DISEGNATO: *Design:*	Gaboardi	01/06/2021		UNITA' *Unit*	mm	SERIE *Range*	MAJORCA
paffoni	DESCRIZIONE - *Description:* Salisc.MAJORCA (asta Majorca d.20.5 L73cm+ doc.Majorca+fx.D.A.) --						
	FOGLIO - *Sheet:*		RICAMBI		CODICE - *Part Number:*		**ZSAL105CR**

La Rubinetteria PAFFONI si riserva a termini di legge la proprietà del presentedisegno con divieto di riprodurlo o comunicarlo a terzi senza autorizzazione - *Rubinetteria Paffoni reserves the ownership of this drawing by law with the prohibition of reproducing it or communicating it to third parties without authorization*